A x 12

D15x10

B x 12

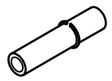

D8x25

C x 20

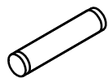

D8x35

D x 12

D18

E x 4

D12

F x 4

1

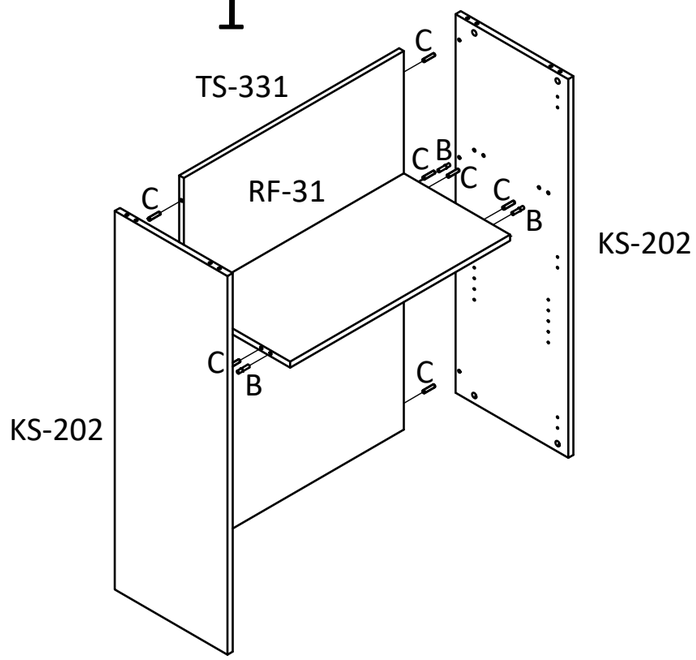

2

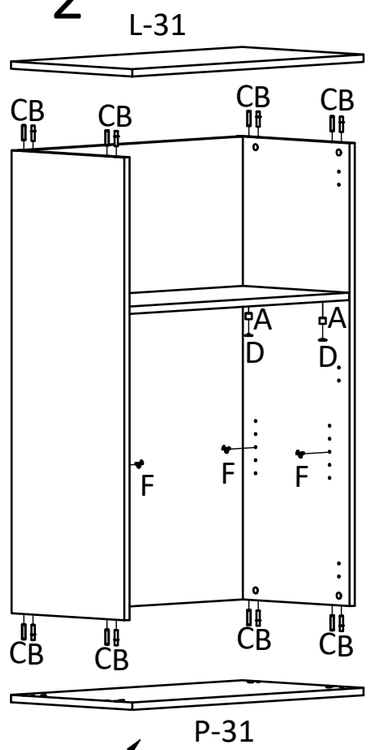

3

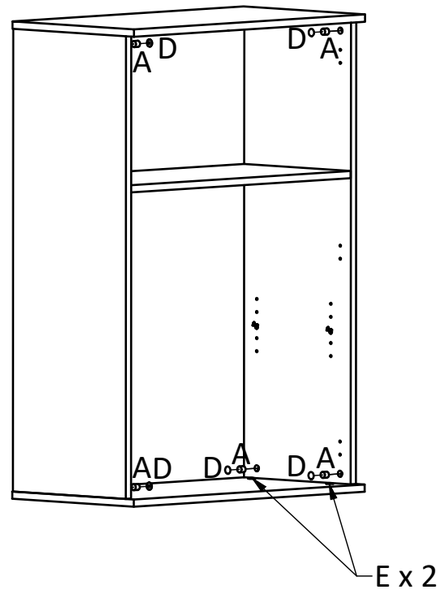

4

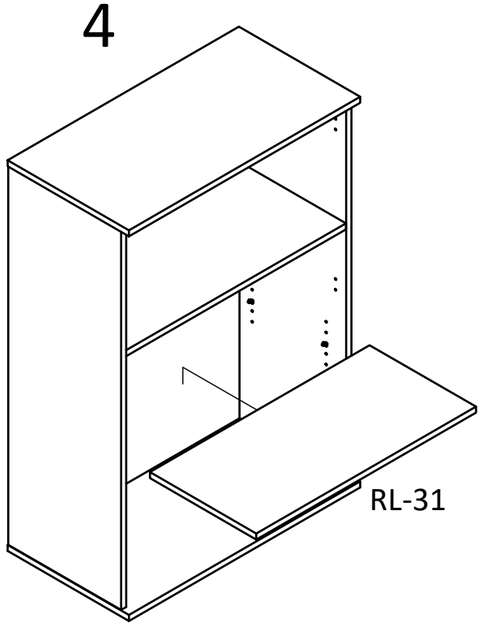

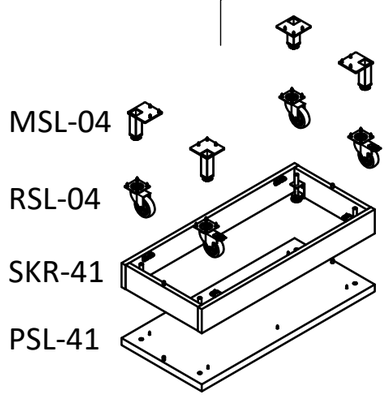

5

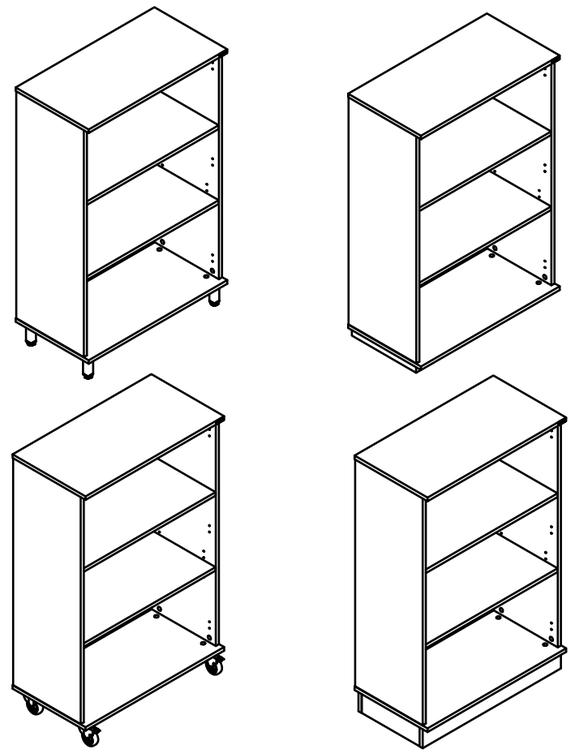

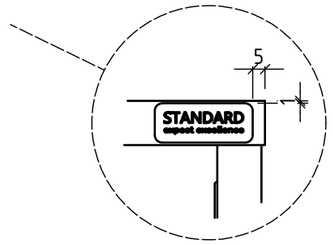

SE1331

STANDARD

J.E.Pruiks 13.08.2021